Bewegungs- und Präsenzmelder - Professional Line

PD IR 4360-24

KNX - Deckeneinbau schwarz
EAN 4007841 086121
Art.-Nr. 086121

Maßzeichnung 1

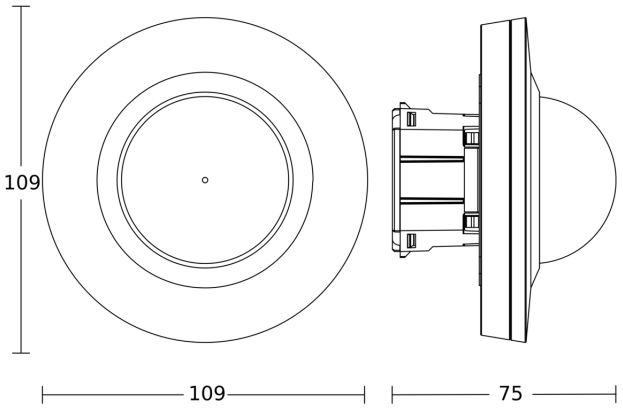
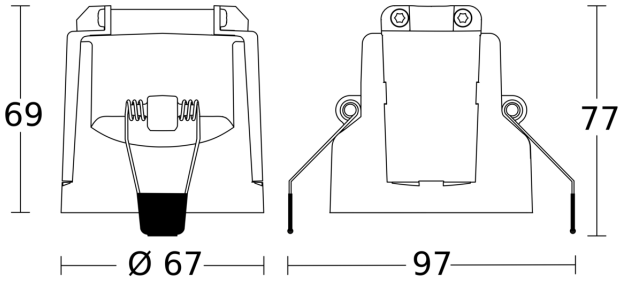
Maßzeichnung 2